Situo 1 io
Situo 5 io

PL INSTRUKCJA
HU ÚTMUTATÓ
CS NÁVOD
RO MANUAL DE INSTRUCȚIUNI

Ref.5144835A

100% recycled paper

SOMFY ACTIVITÉS SA
50 avenue du Nouveau Monde
F - 74300 Cluses
www.somfy.com

PL

Pilot zdalnego sterowania Situo 1 io pozwala sterować jednym urządzeniem lub grupą kilku urządzeń io-homecontrol®. Pilot zdalnego sterowania Situo 5 io pozwala sterować maks. 5 grupami składającymi się z jednego lub kilku urządzeń io-homecontrol®.

1. Bezpieczeństwo i odpowiedzialność

1. 1. Odpowiedzialność

Ta instrukcja musi być przechowywana przez użytkownika. Nieprzestrzeganie tych instrukcji lub użycie produktu poza zakresem stosowania jest zabronione i spowoduje zwolnienie producenta z odpowiedzialności oraz utratę gwarancji Somfy. Ten produkt Somfy powinien być instalowany przez specjalistę z zakresu urządzeń mechanicznych i automatyki w budynkach mieszkalnych. Instalator musi ponadto stosować się do norm i przepisów obowiązujących w kraju, w którym jest wykonywany montaż, oraz przekazać klientom informacje dotyczące warunków użytkowania i konserwacji produktu.
Przed montażem należy sprawdzić kompatybilność tego urządzenia z powiązanymi urządzeniami i akcesoriami. W przypadku pojawienia się wątpliwości podczas montażu tego produktu i/lub w celu uzyskania dodatkowych informacji, należy skonsultować się z przedstawicielem Somfy lub odwiedzić stronę internetową www.somfy.com.

1. 2. Zasady bezpieczeństwa

W przypadku stosowania z napędem należy również zapoznać się z instrukcjami dotyczącymi napędu.
Nie wolno instalować ani używać tego produktu na zewnątrz.
Nie pozostawiać produktu w zasięgu dzieci.
Nie używać środków z dodatkiem materiałów ściernych ani rozpuszczalników do jego czyszczenia.
Nie należy narażać produktu na uderzenia i upadki, na działanie substancji łatwopalnych lub źródeł ciepła, chronić przed wilgocią i rozpryskującymi płynami, nie zanurzać.

Ostrzeżenie

Ten produkt zawiera jedną baterię guzikową.
Nie połykać baterii: ryzyko poparzenia chemicznego w ciągu zaledwie 2 godzin, które może zagrażać życiu. W przypadku włożenia baterii w ciało lub w przypadku jakichkolwiek wątpliwości, należy natychmiast skontaktować się z lekarzem.
Przechowywać baterie (nowe i używane) oraz produkt poza zasięgiem dzieci. Jeżeli komora na baterię nie zamyka się, nie używać produktu i przechowywać go poza zasięgiem dzieci. Ryzyko wybuchu, wycieku płynu lub ulatniania się z baterii łatwopalnego gazu w przypadku, gdy będzie na nią oddziaływać wysoka temperatura (nagrzany piecyk, ogień), zostanie zgnieciona, przecięta lub narażona na działanie powietrza pod skrajnie niskim ciśnieniem. Nie wolno ładować baterii jednorazowego użytku.

2. Szczegółowy opis Situo 1 io i Situo 5 io (Rysunek A)

- ⓐ Zaczep uchwytu naściennego
- ⓑ Przycisk Góra / Włączanie / Otwieranie
- ⓒ Przycisk STOP / my
- ⓓ Przycisk Dół / Wyłączanie / Zamykanie
- ⓔ Kontrolka naciśnięcia przycisku
- ⓕ Kontrolki naciskania przycisków i wyboru grupy
- ⓖ Przycisk wyboru grupy
- ⓗ Przycisk PROG
- ⓘ Przełącznik wyboru specjalnego trybu autonomicznego
- ⓙ Uchwyt naścienny.

3. Wybieranie grup na pilocie Situo 5 io (Rysunek B)

ⓘ *Przed każdą czynnością wykonywaną z użyciem pilota Situo 5 io należy się upewnić, że została wybrana właściwa grupa urządzeń.*

- Krótkie naciśnięcie na przełącznik wyboru grupy ⓖ: wizualizacja wybranej grupy.
- Kolejne naciśnięcia: zmiana wybranej grupy.

Kontrolka ⓕ każdej z grup od 1 do 4 włącza się oddzielnie, a następnie przy wyborze grupy 5 zapalają się wszystkie kontrolki.

4. Instalacja

4. 1. Dodawanie/ usuwanie pilota Situo io (Rysunek C)

ⓘ *Aby zaprogramować pierwszy punkt sterowania: należy zapoznać się z instrukcją napędu lub odbiornika io.*

Aby dodać lub usunąć pilot Situo io z urządzenia:

1) Na indywidualnym punkcie sterowania już powiązanym z urządzeniem:
   - Nacisnąć i przytrzymać (ok. 2 s) przycisk PROG. do momentu, aż urządzenie wykona ruch w jednym kierunku i z powrotem.

2) Na pilocie Situo io, który ma być dodany lub usunięty:

ⓘ *W przypadku Situo 5 io, wybrać najpierw grupę ⓖ.*

- Nacisnąć krótko na przycisk PROG.: urządzenie wykonuje ruch w jednym kierunku i z powrotem, i pilot Situo io jest dodany lub usunięty.

HU

A Situo 1 io távirányítóval egy vagy több io-homecontrol® berendezésből álló csoport vezérelhető. A Situo 5 io távirányítóval legfeljebb 5 egy vagy több io-homecontrol® berendezésből álló csoport vezérelhető.

1. Biztonság és felelősség

1. 1. Felelősség

Az útmutatókat meg kell őrizni. Az utasítások be nem tartása vagy a termék alkalmazási területtől eltérő használata tilos. Ellenkező esetben a Somfy nem vállalja a felelősséget és nem viseli a garanciális kötelezettségeket. A Somfy termék beszerelését kizárólag lakások motorizálásában és automatizálásában jártas szakember végezheti. A beszerelést végző szakembernek be kell tartania az adott országban érvényben lévő szabványokat és törvényi előírásokat, és tájékoztatnia kell az ügyfeleket a termék használati és karbantartási feltételeiről.
A beszerelés megkezdése előtt ellenőrizze, hogy a termék használható-e a meglévő berendezésekhez és kiegészítőkhöz. Ha a termék telepítése során kétségei támadnak, és/vagy további információkra van szüksége, forduljon a Somfy munkatársaihoz, vagy látogasson el a www.somfy.com weboldalra.

1. 2. Biztonsági előírások

Motorral történő használat esetén olvassa el az ahhoz tartozó utasításokat is.
Ne telepítse és ne használja a terméket kültéren.
Ne tartsa a terméket gyermekek által elérhető helyen.
Tisztításához ne használjon súrolószert vagy oldószert.
Óvja a terméket az ütésektől és a leeséstől, a gyúlékony anyagoktól, a hőforrásoktól, a nedvességtől és a kifröccsenő folyadéktól. Ne merítse folyadékba.

Figyelmeztetés

Ez a termék gombelemet tartalmaz.
Ne nyelje le az elemet: kémiai égést okozhat mindössze 2 órán belül, ami akár halálos is lehet. Amennyiben az elem bármely testrészébe kerül, vagy ha ezzel kapcsolatban kétségei vannak, azonnal forduljon orvoshoz. Az elemeket (új és használt) és a terméket tartsa gyermekektől távol. Ha az elemtartó nem záródik be, ne használja tovább a terméket, és tartsa gyermekektől távol. Robbanásveszély áll fenn, és tűzveszélyes folyadék vagy gázok szivároghatnak az elemből, ha magas hőmérsékletnek teszi ki (forró sütő, tűz), összezúzza, kivágja, vagy rendkívül alacsony légnyomásnak teszi ki azt. A nem újratölthető akkumulátorokat ne töltse újra.

2. A Situo 1 io és Situo 5 io részletes bemutatása (A ábra)

- ⓐ A fali tartó rögzítőeleme
- ⓑ Felemelés/Bekapcsolás/Nyitás gomb
- ⓒ STOP/my gomb
- ⓓ Leengedés/Kikapcsolás/Zárás gomb
- ⓔ A nyomógombok visszajelzője
- ⓕ A nyomógombok és a csoportkiválasztás visszajelzője
- ⓖ Csoportválasztó gomb
- ⓗ PROG gomb
- ⓘ Specifikus önálló mód választókapcsolója
- ⓙ Fali tartóelem.

3. A csoportok kiválasztása a Situo 5 io esetén (B ábra)

ⓘ *A Situo 5 io távirányító használata előtt ellenőrizze, hogy a megfelelő csoport van-e kiválasztva.*

- Rövid lenyomás a csoportválasztó gombon ⓖ: a kiválasztott csoport megjelenítése.
- Több megnyomás: a kiválasztott csoport módosítása.

Az 1–4. csoporthoz tartozó visszajelzők ⓕ egyenként gyulladnak ki, az 5. csoport kiválasztását az összes visszajelző kigyulladása jelzi.

4. Beszerelés

4. 1. Egy Situo io távirányító hozzáadása/törlése (C ábra)

ⓘ *Az első vezérlőegység mentése: lásd a motor vagy az io vevő beszerelési útmutatóját.*

A Situo io hozzáadása egy berendezéshez vagy törlése:

1) A berendezéssel már párosított, egyéni vezérlőegységen:
   - Nyomja meg és tartsa lenyomva kb. 2 mp-ig a PROG gombot, amíg a berendezés egy fel-le mozgást nem végez.

2) A törölni vagy hozzáadni kívánt Situo io készüléken:

ⓘ *A Situo 5 io esetén először válassza ki a csoportot ⓖ.*

- Nyomja meg röviden a PROG gombot: a berendezés egy fel-le mozgást végez, a Situo io hozzáadása vagy törlése megtörténik.

CS

Dálkový ovladač Situo 1 io umožňuje ovládat skupinu obsahující jedno nebo několik zařízení io-homecontrol®. Dálkový ovladač Situo 5 io umožňuje ovládat až 5 skupin obsahujících jedno nebo několik zařízení io-homecontrol®.

1. Bezpečnost a odpovědnost

1. 1. Odpovědnost

Tento návod uschovejte pro pozdější použití. Nedodržení pokynů v tomto návodu nebo používání výrobku mimo oblast jeho použití je zakázáno, společnost Somfy v takovém případě nenese žádnou odpovědnost za možné následky a záruka Somfy ztrácí platnost. Tento výrobek Somfy musí instalovat odborný pracovník z oboru motorových pohonných systémů a automatických domovních systémů. Technický pracovník provádějící instalaci je také odpovědný za dodržení norem a právních předpisů platných v zemi, v níž instalaci provádí, a musí zákazníka informovat o používání a údržbě výrobku.
Před zahájením montáže vždy nejdříve ověřte kompatibilitu tohoto výrobku s konkrétním zařízením a příslušenstvím. Pokud se během montáže tohoto výrobku a/nebo při získávání doplňujících informací objeví jakékoli nejasnosti, kontaktujte příslušného pracovníka společnosti Somfy nebo navštivte internetovou stránku www.somfy.cz.

1. 2. Bezpečnostní pokyny

V případě použití společně s motorovým pohonem dbejte také na dodržení instrukcí dodaných společně s motorovým pohonem.
Produkt neinstalujte a nepoužívejte ve venkovním prostředí.
Produkt nenechávejte v dosahu dětí.
Pro čištění produktu nepoužívejte abraziva ani rozpouštědla.
Produkt nevystavujte nárazům nebo pádům, hořlavým látkám nebo zdroji tepla, vlhkosti, vystřikující kapalině, neponořujte ho do kapaliny.

Varování

Toto zařízení obsahuje knoflíkovou baterii.
Zabraňte pozření baterie: riziko chemických popálenin, které mohou být již po 2 hodinách smrtelné. V případě vniknutí baterie do kterékoli části těla nebo v případě pochybností okamžitě kontaktujte lékaře.
Baterie (nové i použité) včetně produktu skladujte mimo dosah dětí. Pokud prostor pro baterii nelze zavřít, výrobek nepoužívejte a skladujte mimo dosah dětí. Baterie nesmí být drcena, řezána nebo vystavena extrémně nízkému tlaku. Riziko exploze, úniku kapaliny nebo hořlavých plynů z baterie v případě vystavení vysoké teplotě (zdroj tepla, oheň). Baterie, které nejsou určeny k dobíjení, nesmí být dobíjeny.

2. Podrobný přehled ovladačů Situo 1 io a Situo 5 io (obrázek A)

- ⓐ Závěs pro nástěnný držák
- ⓑ Tlačítko Nahoru/Zapnout/Otevřít
- ⓒ Tlačítko STOP/my
- ⓓ Tlačítko Dolů/Vypnout/Zavřít
- ⓔ Kontrolka stisknutí tlačítka
- ⓕ Kontrolka stisknutí tlačítka a volby skupiny
- ⓖ Tlačítko pro volbu skupiny
- ⓗ Tlačítko PROG
- ⓘ Volič specifického autonomního režimu
- ⓙ Nástěnný držák

3. Výběr skupin na ovladači Situo 5 io (obrázek B)

ⓘ *Před každou manipulací s ovladačem Situo 5 io se ujistěte, že máte vybranou správnou skupinu zařízení.*

- Krátkým stisknutím voliče skupiny ⓖ: zobrazení vybrané skupiny.
- Opakovaná stisknutí: změna vybrané skupiny.

Kontrolky ⓕ jednotlivých skupin 1 až 4 se rozsvěcují postupně. Při výběru skupiny 5 se rozsvítí všechny.

4. Montáž

4. 1. Spárování/zrušení spárování dálkového ovladače Situo io (obrázek C)

ⓘ *Spárování prvního ovladače: viz návod k použití motorového pohonu nebo přijímače io.*

Spárování nebo zrušení spárování Situo io se zařízením:

1) Na individuálním ovladači již spárovaném se zařízením:
   - Stiskněte (na ≈ 2 s) tlačítko PROG, dokud se zařízení krátce nepohne tam a zpět.

2) Spárování / zrušení spárování ovladače Situo io:

ⓘ *U ovladače Situo 5 io nejdříve vyberte skupinu ⓖ.*

- Krátce stiskněte tlačítko PROG: zařízení vykoná krátký pohyb tam a zpět, ovladač Situo io byl spárován, nebo bylo jeho spárování zrušeno.

RO

Telecomanda Situo 1 io permite comandarea unui grup format din una sau mai multe aplicații io-homecontrol®. Telecomanda Situo 5 io permite comandarea a până la 5 grupuri formate din una sau mai multe aplicații io-homecontrol®.

1. Siguranță și responsabilitate

1. 1. Responsabilitate

Aceste instrucțiuni trebuie să fie păstrate de utilizator. Nerespectarea acestor instrucțiuni sau utilizarea produsului în afara domeniului său de aplicare este interzisă și determină anularea responsabilității și a garanției Somfy. Acest produs Somfy trebuie instalat de către un profesionist în motorizarea și automatizarea locuinței. Pe de altă parte, instalatorul trebuie să se conformeze normelor și legislației în vigoare în țara de instalare și să-și informeze clienții cu privire la condițiile de utilizare și de întreținere a produsului.
Înainte de orice instalare, verificați compatibilitatea acestui produs cu echipamentele și accesoriile asociate. În cazul în care aveți vreo îndoială în momentul instalării acestui produs și/sau pentru a obține informații suplimentare, consultați un reprezentant Somfy sau vizitați site-ul www.somfy.com.

1. 2. Instrucțiuni de siguranță

În cazul utilizării cu un motor, consultați și instrucțiunile acestuia.
Nu instalați și nu utilizați produsul în exterior.
Nu lăsați produsul la îndemâna copiilor.
Nu utilizați produse abrazive sau solvenți pentru curățare.
Nu supuneți produsul la șocuri sau căderi de tensiune, nu îl expuneți la materii inflamabile sau la o sursă de căldură, umiditate, stropiri cu lichide, nu îl scufundați în apă.

Avertisment

Acest produs conține o baterie tip buton.
Nu înghițiți bateria: risc de apariție a unor arsuri chimice în doar 2 ore care pot fi mortale. În cazul introducerii bateriei într-o parte a corpului sau dacă aveți nelămuriri, consultați imediat medicul.
Nu lăsați bateriile (noi și uzate) și produsul la îndemâna copiilor. În cazul în care compartimentul bateriei nu se mai închide, nu mai utilizați produsul și nu îl lăsați la îndemâna copiilor. Risc de explozie, de scurgere a lichidului sau gazului inflamabil din baterie dacă aceasta este menținută la o temperatură ridicată (cuptor cald, foc), dacă este strivită, tăiată sau supusă unei presiuni extrem de reduse a aerului. Bateriile nereîncărcabile nu trebuie să fie reîncărcate.

2. Vedere detaliată Situo 1 io și Situo 5 io (Figura A)

- ⓐ Locașul suportului mural
- ⓑ Tasta Urcare/ Aprindere/ Deschidere
- ⓒ Tasta STOP / my
- ⓓ Tasta Coborâre/ Stingere/ Închidere
- ⓔ Indicator luminos pentru apăsarea pe taste
- ⓕ Indicatoare luminoase pentru apăsarea pe taste și selectarea grupului
- ⓖ Selector de grup
- ⓗ Buton PROG
- ⓘ Selectorul modului autonom specific
- ⓙ Suport mural.

3. Selectarea grupurilor pe Situo 5 io (Figura B)

ⓘ *Înainte de a efectua orice operație cu telecomanda Situo 5 io, asigurați-vă că ați selectat grupul corect.*

- O apăsare scurtă pe selectorul grupului ⓖ: vizualizarea grupului selectat.
- Apăsări succesive: schimbarea grupului selectat.

Indicatorul luminos ⓕ al fiecărui grup de la1 la 4 se aprinde individual, apoi toate indicatoarele luminoase se aprind pentru selectarea grupului 5.

4. Instalarea

4. 1. Adăugarea/ștergerea unei telecomenzi Situo io (Figura C)

ⓘ *Pentru a înregistra prima comandă: consultați manualul motorului sau receptorului io.*

Pentru a adăuga sau a șterge Situo io de la o aplicație:

1) Pe comanda individuală deja asociată aplicației:
   - Apăsați (≈ 2 s) pe butonul PROG. până când aplicația efectuează o mișcare de dus-întors.

2) De adăugat la sau de șters de la Situo io:

ⓘ *Pentru Situo 5 io, selectați mai întâi grupul ⓖ.*

- Apăsați scurt pe butonul PROG.: aplicația efectuează o mișcare de dus-întors, Situo io este adăugat sau șters.

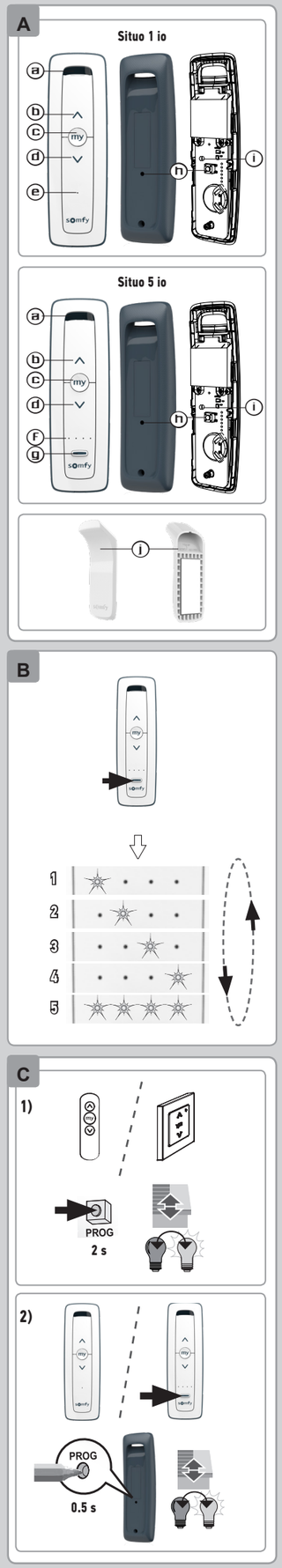

PL

4. 2. W przypadku urządzenia autonomicznego innego niż urządzenie Somfy (Rysunek D)

ⓘ *Wykonać tę procedurę wyłącznie w celu sterowania urządzeniem autonomicznym marki partnerskiej firmy Somfy.*

ⓘ *W przypadku pilota Situo 5 io, włączyć specjalny tryb autonomiczny przewidziany dla każdej grupy powiązanej z tego typu urządzeniem.*

1) W przypadku Situo 5 io, wybrać najpierw grupę ⓖ.
2) Odkręcić tylną pokrywę pilota zdalnego sterowania.
3) **Aby sprawdzić aktualnie włączony tryb**: połączyć **na krótko** 2 części strefy przeznaczonej do aktywacji ⓘ (2 półkola przy przycisku Prog.).
   - Kontrolka ⓔ/ⓕ świeci się światłem stałym = tryb standardowy (włączony tryb autonomiczny marki Somfy).
   - Kontrolka ⓔ/ⓕ miga = włączony specjalny tryb autonomiczny.
4) **W celu zmiany trybu**: połączyć na około 2 s 2 części strefy przeznaczonej do aktywacji ⓘ do momentu, aż kontrolka zmieni stan: wskazuje nowy tryb.
5) Założyć i dokręcić tylną pokrywę.

4. 3. Mocowanie (Rysunek E)

⚠ Ten produkt nie powinien być instalowany na wysokości powyżej 2 m.

1) Zdjąć folię ochronną z warstwy klejącej znajdującej się z tyłu uchwytu naściennego.
2) Przymocować uchwyt naścienny do płaskiej, czystej i suchej powierzchni. Docisnąć, aby dobrze przywarł do powierzchni.
3) Umieścić Situo io na uchwycie montażowym.

5. Użytkowanie

ⓘ *Przed każdą czynnością wykonywaną z użyciem pilota Situo 5 io należy się upewnić, że została wybrana właściwa grupa urządzeń.*

5. 1. Przyciski ∧ / ∨ (Rysunek F)

Zależnie od rodzaju sterowanego urządzenia:
- ∧: Góra / Włączanie / Otwieranie
- ∨: Dół / Wyłączanie / Zamykanie

5. 2. Przycisk STOP/my (Rysunek G)

- Aby zatrzymać aktywację urządzenia, nacisnąć **na krótko** na przycisk my.
- Jeżeli urządzenie jest zatrzymane, aby ustawić je w pozycji komfortowej (my), należy nacisnąć **krótko** na przycisk my.

5. 3. Ustawianie, zmiana lub usuwanie pozycji komfortowej (my) (Rysunek H)

- W celu zaprogramowania pozycji komfortowej (my) ustawić urządzenie w żądanej pozycji, następnie nacisnąć i przytrzymać (ok. 5 s) przycisk my.
- Aby usunąć pozycję komfortową (my), ustawić urządzenie w tej pozycji, nacisnąć i przytrzymać (ok. 5 s) przycisk my.

6. Wskazówki i zalecenia

W celu wymiany ostatniego zagubionego lub uszkodzonego punktu sterowania, należy skontaktować się ze specjalistą z zakresu urządzeń mechanicznych i automatyki w budynkach mieszkalnych.

7. Wymiana baterii (Rysunek I)

⚠ Przeczytać rozdział ***Zalecenia dotyczące bezpieczeństwa***.

⚠ Ryzyko wybuchu w przypadku wymiany baterii na baterię niewłaściwego typu.

1) i 2) Postępując zgodnie z rysunkiem, odkręcić tylną pokrywę pilota.
3) Przy pomocy plastikowego przedmiotu wypchnąć zużytą baterię z gniazda.
4) Włożyć baterię CR 2032 3 V tak, by widoczny był na niej znak (+). Zachować odpowiednią biegunowość. Zaciski zasilające nie mogą być zwarte. Wsunąć baterię całkowicie do gniazda.
5) i 6) Założyć i dokręcić tylną pokrywę.

Należy pamiętać, by oddzielać baterie i akumulatory od odpadów innego typu i poddawać je recyklingowi w lokalnych punktach zbiórki.

Dbamy o nasze środowisko. Nie wyrzucaj urządzenia z odpadami domowymi. Przekaż je do certyfikowanego punktu zbiórki w celu recyklingu.

8. Dane techniczne

Wykorzystywane pasma częstotliwości i moc maksymalna:
868,700 MHz - 869,200 MHz ERP <25 mW.
Zasięg transmisji radiowej (wolna przestrzeń, w zależności od otoczenia): 150 m.
Temperatura pracy: od 0°C do + 48°C
Zasilanie: 1 bateria typu CR2032, 3 V.

CE Firma SOMFY ACTIVITES SA oświadcza niniejszym, że urządzenie radiowe opisane w tej instrukcji jest zgodne z wymogami Dyrektywy radiowej 2014/53/UE oraz innymi podstawowymi wymogami stosownych Dyrektyw europejskich. Pełny tekst deklaracji zgodności jest dostępny pod adresem internetowym www.somfy.com/ce.

HU

4. 2. A Somfy-tól eltérő önálló berendezés esete (D ábra)

ⓘ *Ezt a műveletet kizárólag a Somfy-tól eltérő partnermárka önálló berendezésének kezelése érdekében végezze el.*

ⓘ *A Situo 5 io készüléken aktiválja a specifikus önálló módot az ehhez a berendezéstípushoz társított minden egyes csoporton.*

1) A Situo 5 io esetén először válassza ki a csoportot ⓖ.
2) Csavarozza le a távirányító hátsó fedelét.
3) **Az aktuális mód megtekintése**: hozza **röviden** érintkezésbe az aktiválásra szolgáló zóna 2 részét ⓘ (2 félkör a Prog gomb mellett).
   - A visszajelző ⓔ/ⓕ folyamatosan világít = standard mód (Somfy márka önálló mód aktiválva).
   - A visszajelző ⓔ/ⓕ villog = specifikus önálló mód aktiválva.
4) **A mód megváltoztatása**: hozza érintkezésbe körülbelül 2 s időtartamon keresztül az aktiválásra szolgáló zóna 2 részét ⓘ a visszajelző állapotának megváltozásáig: ez jelzi az új módot.
5) Helyezze vissza és csavarozza fel a hátsó fedelet.

4. 3. Rögzítés (E ábra)

⚠ Ez a termék nem telepíthető 2 m-nél nagyobb magasságba.

1) Vegye le a védőfóliát a fali tartóelem hátulján lévő öntapadó felületről.
2) Rögzítse a fali tartóelemet vízszintes, tiszta és száraz felületre. A tökéletes rögzítéshez nyomja erősen a felületre.
3) Helyezze a Situo io készüléket a tartóelemre.

5. Használat

ⓘ *A Situo 5 io használata előtt ellenőrizze, hogy a megfelelő csoport van-e kiválasztva.*

5. 1. ∧ / ∨ nyomógombok (F ábra)

A vezérelni kívánt berendezés típusától függően:
- ∧: Felemelés/Bekapcsolás/Nyitás
- ∨: Leengedés/Kikapcsolás/Zárás

5. 2. STOP/mygomb (G ábra)

- Nyomja meg **röviden** a my gombot a berendezés mozgásának leállításához.
- Ha a berendezés leállt, nyomja meg **röviden** a my gombot a kedvenc (my) pozícióba mozgatásához.

5. 3. A kedvenc (my) pozíció mentése, módosítása vagy törlése (H ábra)

- Állítsa a berendezést a kívánt helyzetbe, majd nyomja meg és tartsa lenyomva kb. 5 mp-ig a my gombot a kedvenc (my) pozíció mentéséhez.
- Állítsa a berendezést a kedvenc (my) pozícióba, majd nyomja meg és tartsa lenyomva kb. 5 mp-ig a my gombot a pozíció törléséhez.

6. Tippek és tanácsok

Ha az utolsó vezérlőegység is elveszett vagy sérült, forduljon a lakások motorizálásában és automatizálásában jártas szakemberhez.

7. Elemcsere (I ábra)

⚠ Olvassa el a ***Biztonsági előírások*** fejezetet.

⚠ Ha nem megfelelő típusú elemet használ, robbanásveszély áll fenn.

1) és 2) Az ábra alapján csavarozza le a távirányító hátsó fedelét.
3) A lemerült elemet tolja ki a rekeszéből egy műanyag tárgy segítségével.
4) Illesszen be egy 3 V-os CR 2032 elemet úgy, hogy a (+) jellel ellátott rész látható legyen. Ügyeljen a polaritásra. A táplálás csatlakozói nem zárhatók rövidre. Az akkumulátort tolja be teljesen a rekeszébe.
5) és 6) Helyezze vissza és csavarozza fel a hátsó fedelet.

Az elemeket és az akkumulátorokat a háztartási hulladéktól elkülönítve kezelje, és az arra kijelölt gyűjtőhelyen adja le.

Vigyázunk a környezetünkre. A készüléket ne a szokásos háztartási hulladékba helyezze. Adja le egy újrahasznosítást végző hivatalos gyűjtőhelyen.

8. Műszaki adatok

Frekvenciasávok és max. teljesítmény:
868,700 MHz - 869,200 MHz e.r.p.<25 mW.
Rádió hatótávolság (szabad területen, a környezettől függően): 150 m.
Működési hőmérséklet: 0 °C és +48 °C között
Tápfeszültség: 1 db CR2032 típusú 3 V-os elem.

CE A SOMFY ACTIVITIES SA kijelenti, hogy az útmutatóban szereplő rádiós berendezés megfelel a rádióberendezésekről szóló 2014/53/EU irányelvben foglalt követelményeknek és az egyéb vonatkozó európai irányelvek alapvető követelményeinek. Az EU-megfelelőségi nyilatkozat teljes szövege elérhető a www.somfy.com/ce weboldalon.

CS

4. 2. Příklad nezávislého zařízení jiné značky než Somfy (obrázek D)

ⓘ *Tento postup provádějte pouze pro ovládání nezávislého zařízení partnerské značky jiné než Somfy.*

ⓘ *U Situo 5 io aktivujte tento specifický autonomní režim zvlášť pro každou přiřazenou skupinu k danému typu zařízení.*

1) U ovladače Situo 5 io nejdříve vyberte skupinu ⓖ.
2) Odšroubujte zadní kryt dálkového ovladače.
3) **Zobrazení aktuálního režimu**: **krátce** propojte oba kontakty v zóně ⓘ (2 půlkruhy vedle tlačítka Prog.).
   - Kontrolka ⓔ/ⓕ svítí = standardní režim (aktivní autonomní režim značky Somfy).
   - Kontrolka ⓔ/ⓕ bliká = aktivní specifický autonomní režim.
4) **Změna režimu**: na cca 2 s propojte oba kontakty v zóně ⓘ, až do změny stavu kontrolky: kontrolka signalizuje nový režim.
5) Nasaďte zpět zadní kryt a přišroubujte ho.

4. 3. Upevnění (obrázek E)

⚠ Tento produkt nesmí být montován do výšky nad 2 m.

1) Odstraňte ochrannou lepicí fólii na zadní straně závěsného držáku.
2) Upevněte nástěnný držák na rovný, čistý a suchý povrch. Přitlačte jej, aby lepicí páska dobře přilnula.
3) Umístěte Situo io do držáku.

5. Obsluha

ⓘ *Před každou manipulací s ovladačem Situo 5 io zkontrolujte, zda máte vybranou správnou skupinu zařízení.*

5. 1. Tlačítka ∧ / ∨ (obrázek F)

Podle typu ovládaného zařízení:
- ∧: Nahoru/Zapnout/Otevřít
- ∨: Dolů/Vypnout/Zavřít

5. 2. Tlačítko STOP/my (Obrázek G)

- Stiskněte **krátce** my, chcete-li zastavit pohyb zařízení.
- Je-li zařízení v klidu, stiskněte **krátce** my pro jeho nastavení do mezipolohy (my).

5. 3. Uložení, změna nebo vymazání mezipolohy (my) (Obrázek H)

- Nastavte zařízení do požadované nové mezipolohy (my) a pak stiskněte (≈ 5 s) my pro její uložení do paměti zařízení.
- Nastavte zařízení do uložené mezipolohy (my) a pak stiskněte (≈ 5 s)my – mezipoloha je zrušena.

6. Tipy a doporučení

Pro výměnu posledního ztraceného nebo rozbitého ovladače kontaktujte odborníka na motorové pohony a automatické domovní systémy.

7. Výměna baterie (Obrázek I)

⚠ Viz kapitola ***Bezpečnostní doporučení***.

⚠ Hrozí nebezpečí výbuchu, pokud bude baterie nahrazena nesprávným typem.

1) a 2) Podle instrukcí na obrázku vyšroubujte zadní kryt dálkového ovladače.
3) Vysuňte použitou baterii z držáku pomocí plastového předmětu.
4) Vložte baterii CR 2032 3 V tak, aby strana označená plus (+) byla viditelná. Dodržte předepsanou polaritu. Na svorkách napájení nesmí vznikat zkrat. Zatlačte baterii do držáku.
5) a 6) Nasaďte zpět zadní kryt a přišroubujte ho.

Baterie a akumulátory oddělte od jiných typů odpadu a recyklujte je prostřednictvím místního systému tříděného odpadu.

Pečujeme o naše životní prostředí. Přístroj nevyhazujte spolu s domovním odpadem. Zaneste jej na sběrné místo zajišťující jeho recyklaci.

8. Technické údaje

Použité frekvenční rozsahy a maximální výkon:
868,700 MHz - 869,200 MHz e.r.p. < 25 mW.
Dosah rádiového signálu (ve volném prostoru, v závislosti na okolním prostředí): 150 m
Provozní teplota: 0 °C až +48 °C
Napájení: 1 baterie typu CR2032, 3 V.

CE Tímto prohlášením společnost SOMFY ACTIVITES SA potvrzuje, že rádiové zařízení, na které se vztahuje tento návod, splňuje požadavky směrnice týkající pro rádiová zařízení 2014/53/EU a ostatní základní požadavky příslušných evropských směrnic. Úplný text prohlášení o shodě EU je k dispozici na adrese www.somfy.com/ce.

RO

4. 2. Cazul unei alte aplicații autonome decât Somfy (Figura D)

ⓘ *Realizați această procedură numai pentru a comanda o aplicație autonomă aparținând unei alte mărci partenere decât Somfy.*

ⓘ *Pe Situo 5 io, activați acest mod autonom specific pentru fiecare grup asociat acestui tip de aplicație.*

1) Pentru Situo 5 io, selectați mai întâi grupul ⓖ.
2) Desfiletați capacul din spate al telecomenzii.
3) **Pentru a consulta modul în curs de rulare**: realizați un contact **scurt** între cele 2 părți ale zonei dedicate activării ⓘ (2 semicercuri pe partea butonului Prog.).
   - Indicator luminos ⓔ/ⓕ aprins fix = mod standard (mod autonom marca Somfy activat).
   - Indicator luminos ⓔ/ⓕ cu aprindere intermitentă = mod autonome specific activat.
4) **Pentru a schimba modul**: realizați un contact de aproximativ 2 s între cele 2 părți ale zonei dedicate activării ⓘ până când starea indicatorului luminos se schimbă: acesta indică modul nou.
5) Puneți la loc și înfiletați capacul din spate.

4. 3. Fixarea (Figura E)

⚠ Acest produs nu trebuie instalat la o înălțime mai mare de 2 m.

1) Îndepărtați folia de protecție a adezivului de pe spatele suportului mural.
2) Fixați suportul mural pe o suprafață netedă, curată și uscată. Apăsați pentru o lipire optimă.
3) Așezați Situo io pe suport.

5. Utilizarea

ⓘ *Înainte de a efectua orice operație cu Situo 5 io, asigurați-vă că ați selectat grupul corect.*

5. 1. Tastele ∧ / ∨ (Figura F)

În funcție de tipul aplicației de comandat:
- ∧: Urcare / Aprindere / Deschidere
- ∨: Coborâre / Stingere / Închidere

5. 2. Tasta STOP/my (Figura G)

- Apăsați **scurt** pe my pentru a opri activarea aplicației.
- Dacă aplicația este oprită, apăsați **scurt** pe my pentru a o activa până la poziția sa favorită (my).

5. 3. Înregistrarea, modificarea sau ștergerea poziției favorite (my) (Figura H)

- Așezați aplicația în poziția dorită, apoi apăsați (≈ 5 s) pe my pentru a o înregistra în poziția favorită (my).
- Așezați aplicația în poziția sa favorită (my) și apăsați (≈ 5 s) pe my pentru a o șterge.

6. Sfaturi și recomandări

Pentru înlocuirea ultimului punct de comandă pierdut sau deteriorat, consultați un profesionist în motorizarea și automatizarea locuinței.

7. Înlocuirea bateriei (Figura I)

⚠ Citiți capitolul ***Instrucțiuni de siguranță***.

⚠ Risc de explozie dacă bateria este înlocuită cu un tip necorespunzător de baterie.

1) și 2) Urmând indicațiile din figură, desfiletați capacul din spate al telecomenzii.
3) Împingeți bateria uzată afară din locaș folosind un obiect din plastic.
4) Introduceți o baterie CR 2032 3 V, cu partea marcată cu (+) la vedere. Respectați obligatoriu polaritatea. Bornele de alimentare nu trebuie să fie scurtcircuitate. Introduceți complet bateria în locașul său.
5) și 6) Puneți la loc și înfiletați capacul din spate.

Aveți grijă să separați bateriile de celelalte tipuri de deșeuri și să le reciclați prin sistemul local de colectare.

Dorim să protejăm mediul înconjurător. Nu eliminați aparatul împreună cu deșeurile menajere. Duceți-l la un punct de colectare autorizat pentru reciclare.

8. Date tehnice

Benzi de frecvență și putere maximă utilizate:
868,700 MHz - 869,200 MHz e.r.p. < 25 mW.
Rază de acțiune a undelor radio (câmp deschis, în funcție de mediu): 150 m.
Temperatură de utilizare: De la 0 °C la + 48 °C
Alimentare: 1 baterie tip CR2032, 3 V.

CE Compania SOMFY ACTIVITES SA declară, prin prezenta, că echipamentul radio aferent acestor instrucțiuni este în conformitate cu cerințele Directivei 2014/53/UE privind echipamentele de recepție radio și cu celelalte cerințe esențiale ale directivelor europene aplicabile. Textul complet al Declarației de conformitate UE este disponibil pe www.somfy.com/ce.

Copyright © 2019. SOMFY ACTIVITES SA, Société Anonyme, capital 35.000.000 Euros, RCS Annecy 303 970 230 - 01/2019. All rights reserved. Images non contractually binding.

D

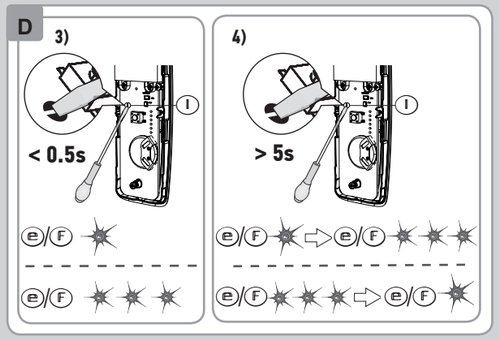

E

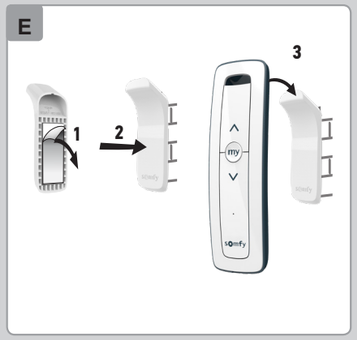

F

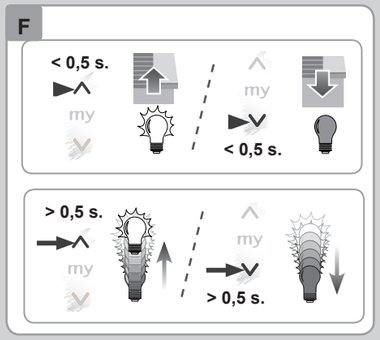

G

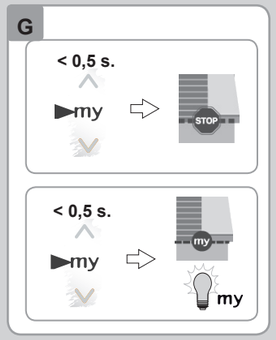

H

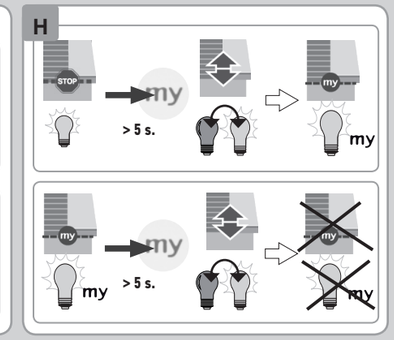
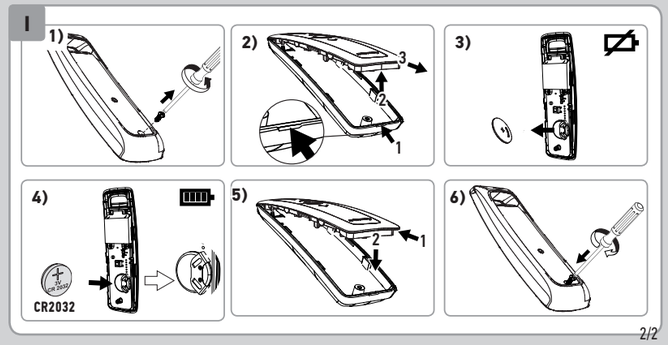
I