Manuál pro KVNFOLD

Krok 1

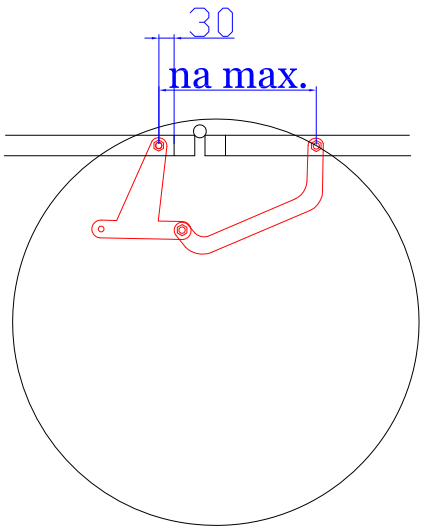

přichycení na rám brány

Krok 2

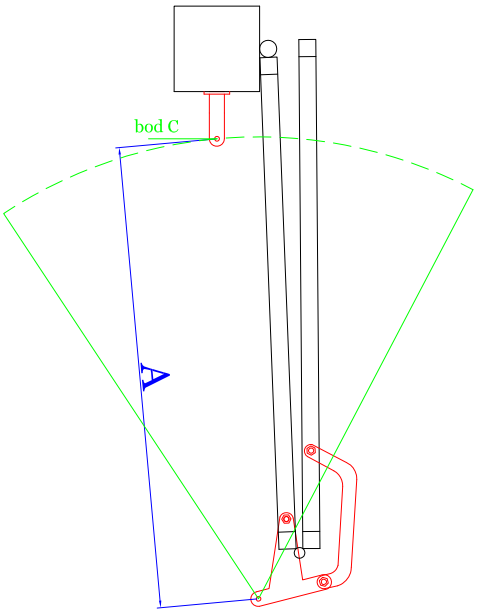

Rozměr A se rovná B, vyplývá to z délky křídla.
Podle toho je třeba zkrátit a nainstalovat konzolu na sloup.

Krok 3

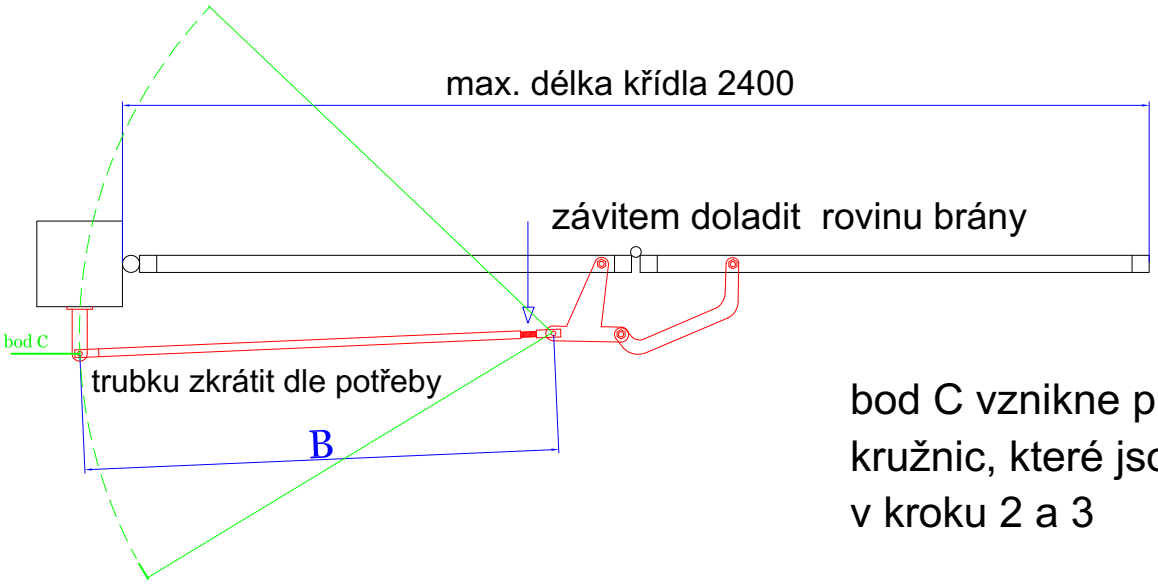

bod C vznikne protnutím dvou kružnic, které jsou znázorněné v kroku 2 a 3